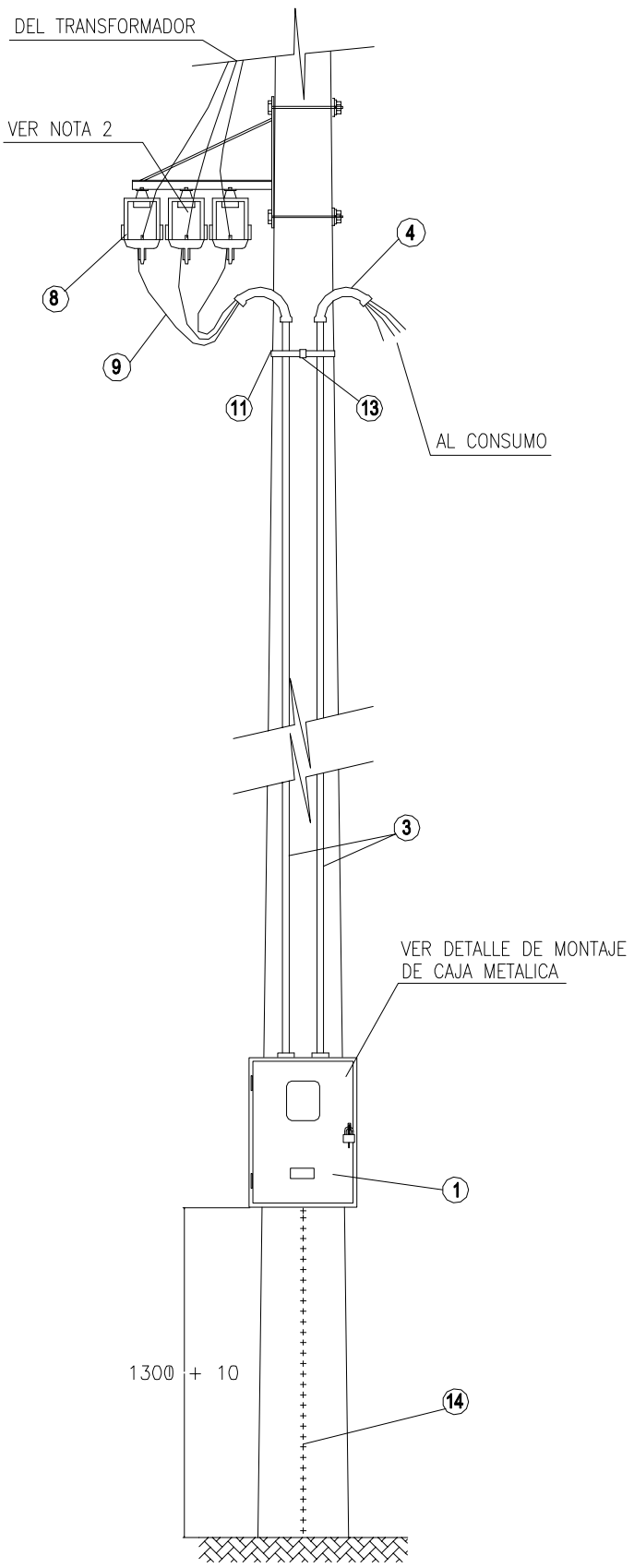

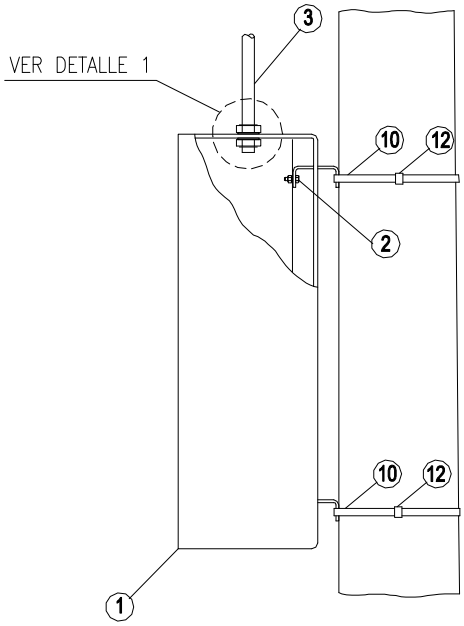

DETALLE MONTAJE CAJA METALICA

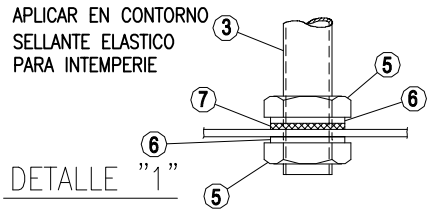

DETALLE "1"

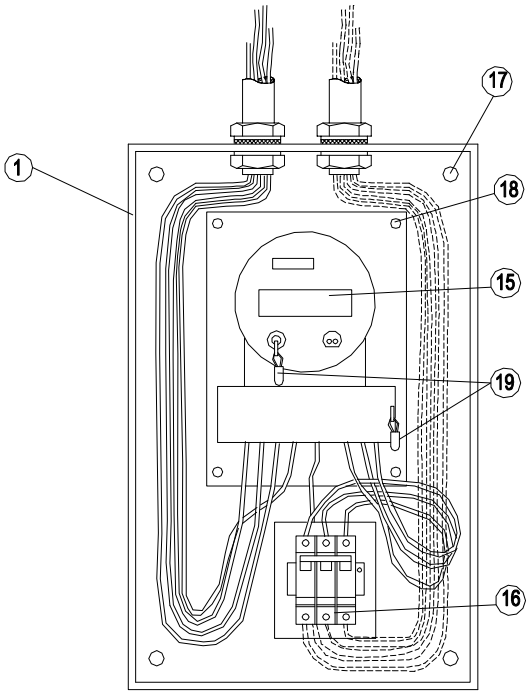

DETALLE CONEXIONES MEDIDOR

			EQUIPO DE MEDICION BT TRIFÁSICO DIRECTO PARA SUBESTACIONES PARTICULARES				
ACTUALIZACION DS08/2019	CVS	02-22					
ACTUALIZACION	MRM-WHM	04-11	REVISO		DIBUJO	O.C.C.	PLANO N°
SE AGREGÓ SECC. FUSIBLE	MRM	10-03	APROBO		PROYECTO	R.G.C.	EQM-02-N
MODIFICADO	FIRMA	FECHA	FECHA	07-2000	ESCALA	NO	
CGE S.A.							LAMINA 1 DE 2

N O T A S

MEDICIÓN TRIFÁSICA DIRECTA EN BT

1.- ESTE TIPO DE MEDICIÓN SE UTILIZA PARA SUBESTACIONES PARTICULARES TRIFÁSICAS HASTA 75 kVA.

2.- PROTECCIONES EN BAJA TENSIÓN:

POTENCIA (kVA)	EQUIPO	FUSIBLE (A)
15	SECCIONADOR FUSIBLE NH-00	30
30	SECCIONADOR FUSIBLE NH-00	40
45	SECCIONADOR FUSIBLE NH-00	63
75	SECCIONADOR FUSIBLE NH-00	125

3.- LA ALIMENTACIÓN AL CONSUMO TAMBIÉN PUEDE SER SUBTERRÁNEA.

4.- LAS CANTIDADES SE DEFINIRÁN SEGÚN TERRENO.

5.- CAPACIDAD DEL INTERRUPTOR AUTOMÁTICO SEGÚN POTENCIA CONTRATADA.

6.- LA INSTALACIÓN INTERIOR DEBERÁ CONSIDERAR UN TERMINAL DE TIERRA DE PROTECCIÓN PARA LA CONEXIÓN DE LA CAJA DE EMPALME.

7.- PLANO SE ACTUALIZA DE ACUERDO A PLIEGOS TÉCNICOS DEL DS08/2019. PARA LOS TEMAS NO ABORDADOS EN LOS PLIEGOS TÉCNICOS SE DEBE CUMPLIR CON LO DISPUESTO EN ESTE PLANO.

8.- MATERIALES INDICADOS Y SUS CÓDIGOS SON PARA USO INTERNO DE CGE.

L I S T A D E M A T E R I A L E S

ITEM	CANT	PLANO	D E S C R I P C I O N	15 kVA	30 kVA	45 kVA	75 kVA	ITEM
1	1	M-9347	CAJA METÁLICA PARA MEDIDORES	-	-	-	-	1
2	4		TUERCA Y PERNO	-	-	-	-	2
3	12m		CAÑERÍA DE ACERO GALVANIZADO ISO	1"	1"	1 1/4"	1 1/4"	3
4	2		CURVA ACERO GALVANIZADO	-	-	-	-	4
5	4		TUERCA ACERO GALVANIZADO PARA CAÑERIA ISO	1"	1"	1 1/4"	1 1/4"	5
6	4		GOLILLA DE ACERO GALVANIZADO PARA CAÑERÍA ISO	1"	1"	1 1/4"	1 1/4"	6
7	2		GOLILLA DE NEOPRENO	2,1-->3,5cm	2,1-->3,5cm	3,5-->4,7cm	3,5-->4,7cm	7
8	3		EQUIPO DE PROTECCIÓN (VER NOTA 2)	30 (A)	40 (A)	63 (A)	125 (A)	8
9	56m		CONDUCTOR AISLADO FASE Y NEUTRO	THW 10 AWG	THW 6 AWG	THW 4 AWG	THW 2 AWG	9
10	3m		FLEJE BAND-IT (VER NOTA 4)	5/8"	5/8"	5/8"	5/8"	10
11	1m		FLEJE BAND-IT (VER NOTA 4)	1/4"	1/4"	1/4"	1/4"	11
12	2		HEBILLA BAND-IT (VER NOTA 4)	5/8"	5/8"	5/8"	5/8"	12
13	1		HEBILLA BAND-IT (VER NOTA 4)	1/4"	1/4"	1/4"	1/4"	13
14	1		CONEXIÓN A TIERRA DE PROTECCIÓN (VER NOTA 6)	-	-	-	-	14
15	1		MEDIDOR TRIFÁSICO	-	-	-	-	15
16	1		INTERRUPTOR AUTOMATICO TRIFÁSICO (VER NOTA 5)	-	-	-	-	16
17	4		TORNILLO A. CADMIADO CABEZA REDONDA 8X24,4mm	-	-	-	-	17
18	4		TORNILLO DE ACUERDO A MEDIDOR	-	-	-	-	18
19	3		SELLO PARA CAJA EMPALME, MEDIDOR Y BORNERA	-	-	-	-	19
20								20

EQUIPO DE MEDICION BT TRIFÁSICO DIRECTO PARA SUBESTACIONES PARTICULARES

ACTUALIZACION DS08/2019	CVS	02-22					
ACTUALIZACION	MRM-WHM	01-11	REVISO		DIBUJO	O.C.C.	PLANO N°
SE AGREGÓ SECC. FUSIBLE	MRM	10-03	APROBO		PROYECTO	R.G.C.	EQM-02-N
MODIFICADO	FIRMA	FECHA	FECHA	07-2000	ESCALA	NO	
CGE S.A.							LAMINA 2 DE 2